50A - MODULO RICHIESTA PER COLLETTORE NON STANDARD

Anelli

N° anelli 50A (max. 16) _____

Lunghezza tubo

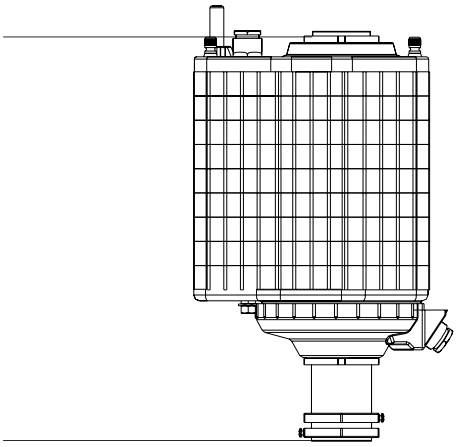

Pressacavi

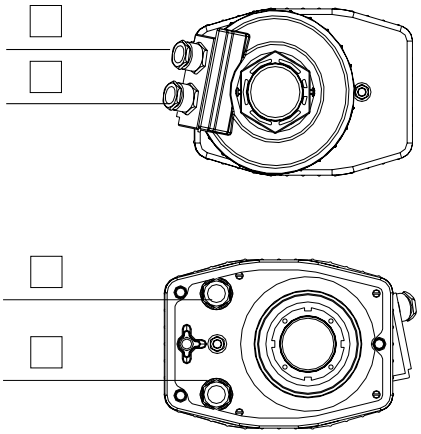

1 M20

2 M25

Istruzioni

- Indicare il numero di anelli da 50A richiesti.
- Indicare la lunghezza del tubo richiesta in entrata e in uscita, se diversa da quella standard indicata nelle dimensioni di ingombro.
- Indicare il tipo di pressacavi richiesti sul coperchio superiore e sulla piastra inferiore.

Note