SEMAFORO INDUSTRIALE PER GRU A TORRE & PORTUALI

Semaforo industriale progettato per gru a torre e portuali. Robusto e affidabile, è caratterizzato da un elevato grado di personalizzabilità.

CARATTERISTICHE

- Robusto semaforo industriale idoneo per gru a torre e portuali.
- Equipaggiato con da due a quattro lampeggianti di segnalazione universali e una sirena da parete.
- Studiato appositamente per garantire un'eccellente visibilità a distanza.
- Con lenti in policarbonato e scocca in ABS, montate su piastra in alluminio.
- Grado di protezione IP: il semaforo è classificato IP65.
- Resistenti a temperature estreme: da -20°C a +50°C.
- I materiali e i componenti utilizzati sono resistenti agli agenti atmosferici e garantiscono la protezione dell'apparecchio contro la penetrazione di acqua e polvere.

OPZIONI

- Possibilità di modificare la modalità luce mediante pressione di un apposito pulsante posizionato sulla scheda elettronica.
- Piastra e configurazione personalizzabili.
- Disponibile con sirena a suono continuo o intermittente.

CERTIFICAZIONI

- Marcatura CE.

I dati e gli apparecchi presentati in questo documento possono essere modificati senza preavviso.
La loro descrizione non può in alcun caso assumere aspetto contrattuale.

CERTIFICAZIONI

Conformità alle Direttive Comunitarie	2014/35/UE Direttiva bassa tensione
Conformità alle Norme CE	EN 60598-1 Apparecchi di illuminazione - Prescrizioni generali e prove
	EN 60529-1 Gradi di protezione degli involucri
Marcature e omologazioni	CE

CARATTERISTICHE TECNICHE GENERALI

Temperatura ambiente	Funzionamento -20°C/+50°C
Grado di protezione IP	IP 65
Materiali	Lente: policarbonato
	Scocca: ABS
	Piastra: alluminio
Diametro lenti	90 mm
Tipo di modulo LED	5 x 3 W Power LED
Durata LED	50.000 ore
Alimentazione	12 - 24 V AC/DC
	40 - 230 V AC/DC
Corrente max	660 mA
Colori luci	Bianco, rosso, giallo, verde
Modalità luce	Fissa, flash, stroboscopica, ruotante
Segnalatore acustico	2 suoni
Volume	121 dB (10 cm) - 100 dB (100 cm)
Interruttore di modifica luce	Sì
Connessioni	Connettore maschio M12 - 5 PIN (semaforo con 2 luci)
	Connettore maschio M12 - 8 PIN (semaforo con 4 luci)

DIMENSIONI DI INGOMBRO (mm)

Semaforo con 2 luci + sirena

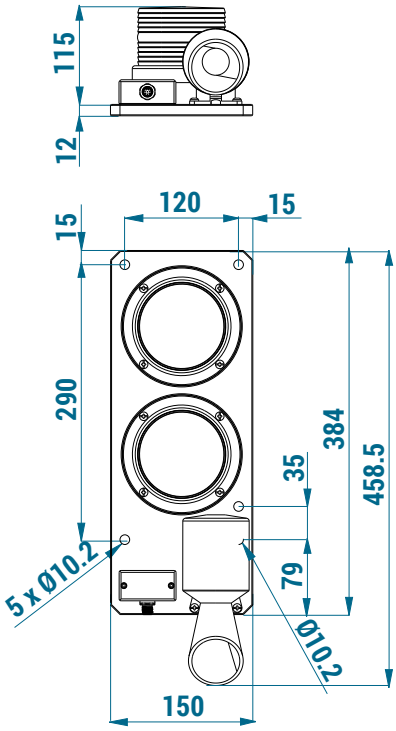

Semaforo con 4 luci + sirena

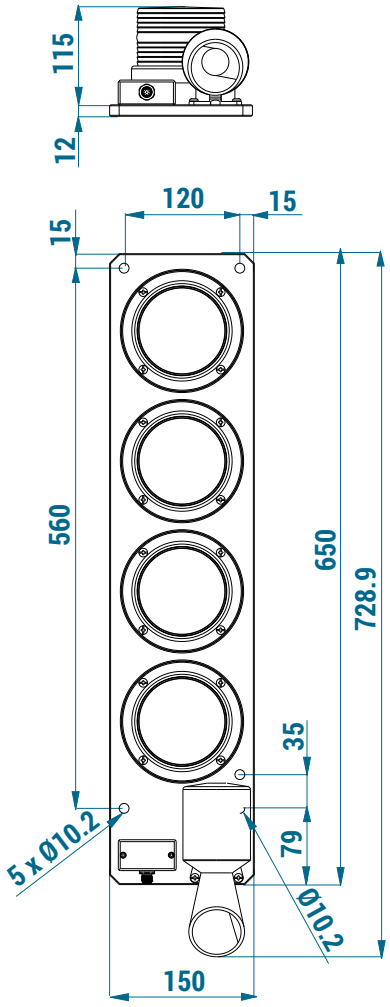

ASSEGNAZIONE DEL CONNETTORE (vista frontale)

Connettore 5 PIN (semaforo con 2 luci)

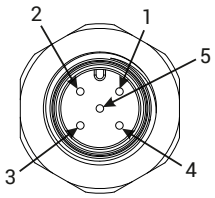

PIN	Descrizione
1	Sirena
2	Luce 2
3	Luce 1
4	Non connesso
5	0 V

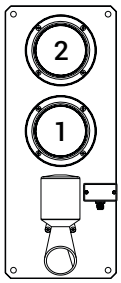

Connettore 8 PIN (semaforo con 4 luci)

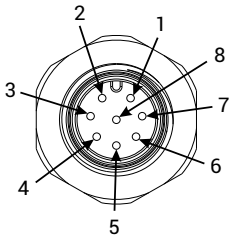

PIN	Descrizione
1	Sirena
2	Luce 4
3	Luce 1
4	Luce 2
5	Luce 3
6	Non connesso
7	Non connesso
8	0 V

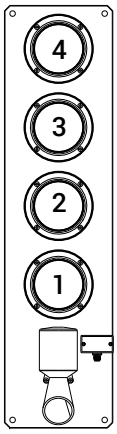

SEMAFORO INDUSTRIALE - MODULO RICHIESTA

Istruzioni

1. **Modello**: selezionare il modello desiderato e indicare nei cerchi la lettera corrispondente al colore richiesto per ogni luce.
2. **Sirena**: se richiesto un modello con sirena, indicare il tipo di suono desiderato.
3. **Alimentazione**: selezionare il tipo di alimentazione richiesta.

Senza sirena 1

(B) Bianco

(R) Rosso

(G) Giallo

(V) Verde

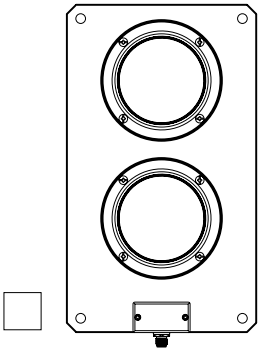

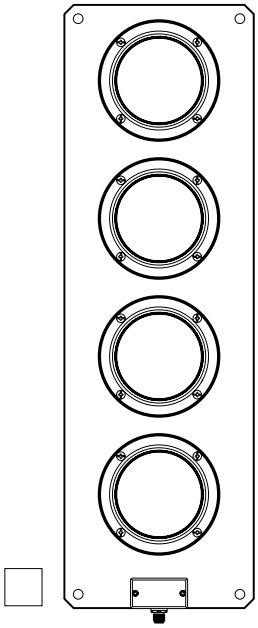

Con sirena

(B) Bianco

(R) Rosso

(G) Giallo

(V) Verde

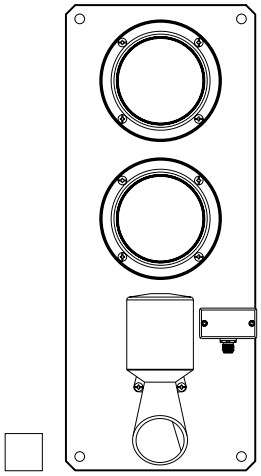

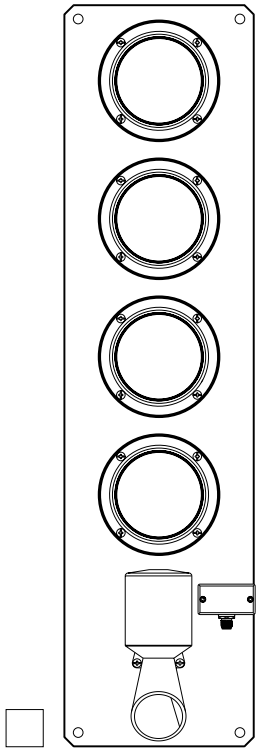

Sirena 2

☐ Sirena con suono continuo

☐ Sirena con suono intermittente

Alimentazione 3

☐ 12 - 24 V AC/DC

☐ 40 - 230 V AC/DC