NPA - MODULO RICHIESTA PER PULSANTIERA NON STANDARD

Istruzioni

Compilare lo schema a fianco in base al numero di elementi di comando richiesti (2, 3, 4, 6, 8, 10 oppure 12 attuatori).

1. **Elementi di comando**: nella casella tratteggiata indicare il numero corrispondente all'elemento di comando richiesto (da 1 a 41).

   Per i pulsanti antipolvere indicare il numero corrispondente al dischetto richiesto (da 1 a 28).

   Per i tasti standard (30), scrivere il codice del tasto richiesto (vedi tabelle tasti standard).

   Se sono stati scelti **pulsanti con frecce**, indicarne la direzione nel cerchio corrispondente.

2. **Interruttori:** nella casella non tratteggiata indicare la lettera corrispondente all'interruttore richiesto (da A a I).

3. **Blocco meccanico**: barrare le caselle dove è richiesto il blocco meccanico (BM) tra due elementi di comando. Es. BM

4. **Manicotto e gancio:** indicare se manicotto, gancio e attacco per fune metallica sono richiesti in alto o in basso barrando le caselle corrispondenti.

1 Elementi di comando

Dischetti per pulsanti antipolvere

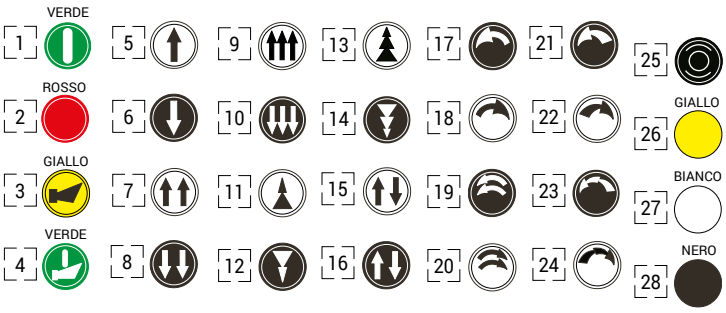

Elementi di comando

30	TL _ _ _ _ _ _	Tasto con etichetta
31	PRSL0517PI	Tappo otturatore
32	PRSL0500PI	Pulsante a fungo ad aggancio per arresto emergenza
33	PRSL0512PI	Pulsante a fungo a impulsi
34	PRSL0520PI	Pulsante a fungo con chiave (giallo)
35	PRSL0520RO	Pulsante a fungo con chiave (rosso)
36	PRSL0513PI	Selettore a chiave 2 o 3 posizioni mantenute
37	PRSL0514PI	Selettore 2 o 3 posizioni mantenute
38	PRSL0519PI	Selettore 2 o 3 con ritorno a zero
39	PRSL0515PI	Gemma rossa
40	PRSL0516PI	Gemma verde
41	PRSL0521PI	Gemma gialla

2 Interruttori
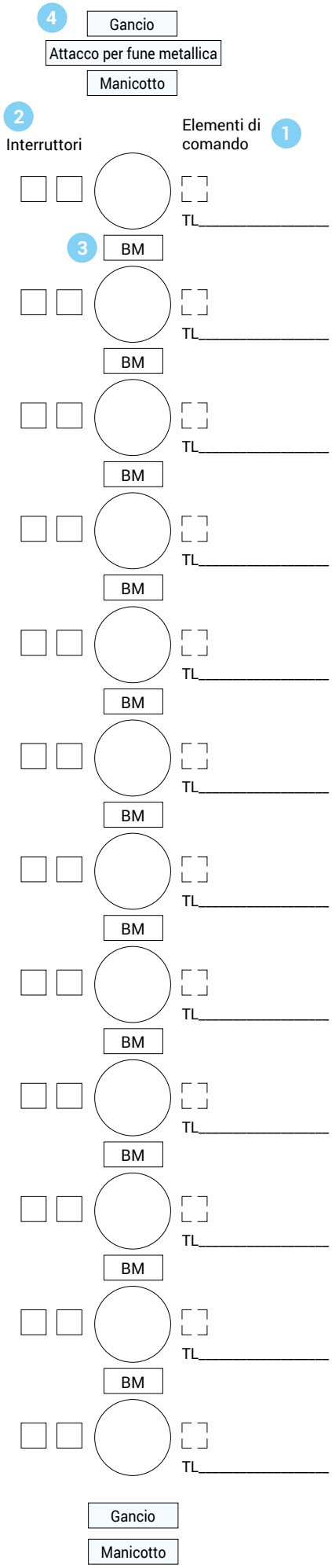
A	PRSL0501PI	Portalampada senza lampadina
B	PRSL0502PI	Interruttore 1NC
C	PRSL0503PI	Interruttore 1NO
D	PRSL0504PI	Interruttore 1 velocità 1NO+1NC+1NO simultanei
E	PRSL0505PI	Interruttore 2 velocità 1NO+1NC+1NO scalati
F	PRSL0506PI	Interruttore 1 velocità 3NO simultanei
G	PRSL0507PI	Interruttore 3 velocità 3NO scalati
H	PRSL0508PI	Interruttore 1 velocità 3NC simultanei
I	PRSL0510PI	Interruttore 1 NO per pulsante a fungo